Schutzvermerk nach DIN34 beachten

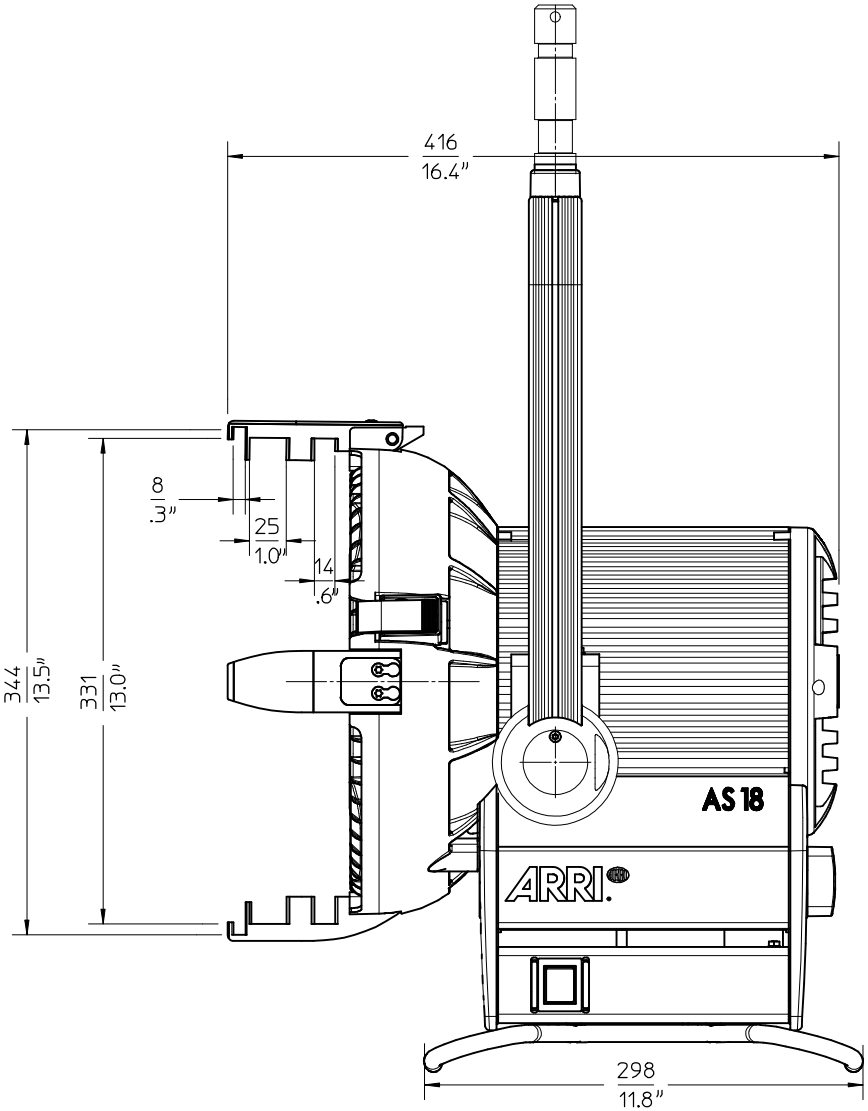

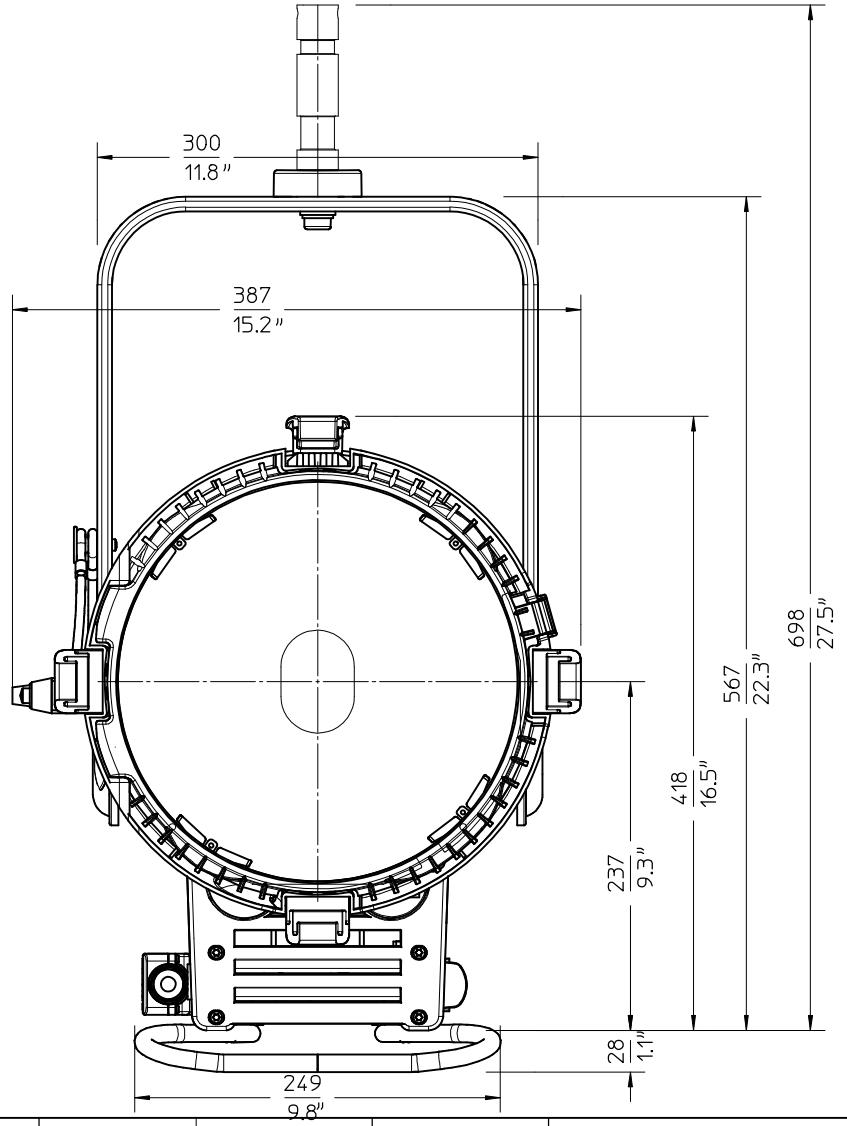

Scheinwerfertyp type of lamphead	ARRISUN-18	Packmass packed size	460x400x650 mm 18.1x15.7x25.6 "
Leuchtmittel lamp	HMI 1800 W/SE	Packvolumen packed volume	119,8 l 4,2 ft3
Lampensockel lamp base	G38	UV-Scheibe UV-disck	∅ 278 mm ∅ 10.9 "
Zubehoer accessories	∅ xxx mm ∅ x "	Dateiname file name	AS18_MB_01
Fluegeltor barndoor	∅ xxx mm ∅ x.x "	Version / Stand version / as at...	1.0/12.03.09

Ident Nr.:		Gewicht kg.	Gewicht lbs.	Packgewicht kg.	Packgewicht lbs.
L1.37570.	.A	10,5	23,14	12,9	28,4
	.B	10,5	23,14	12,9	28,4
	.F	10,5	23,14	12,9	28,4

ARRI

Arnold & Richter Cine Technik
Pulvermuehle
D-83071 Stephanskirchen